ՄԻԱՁՈՒՅԼ ՍՅՈՒՆ Ս-1 Մ1:50

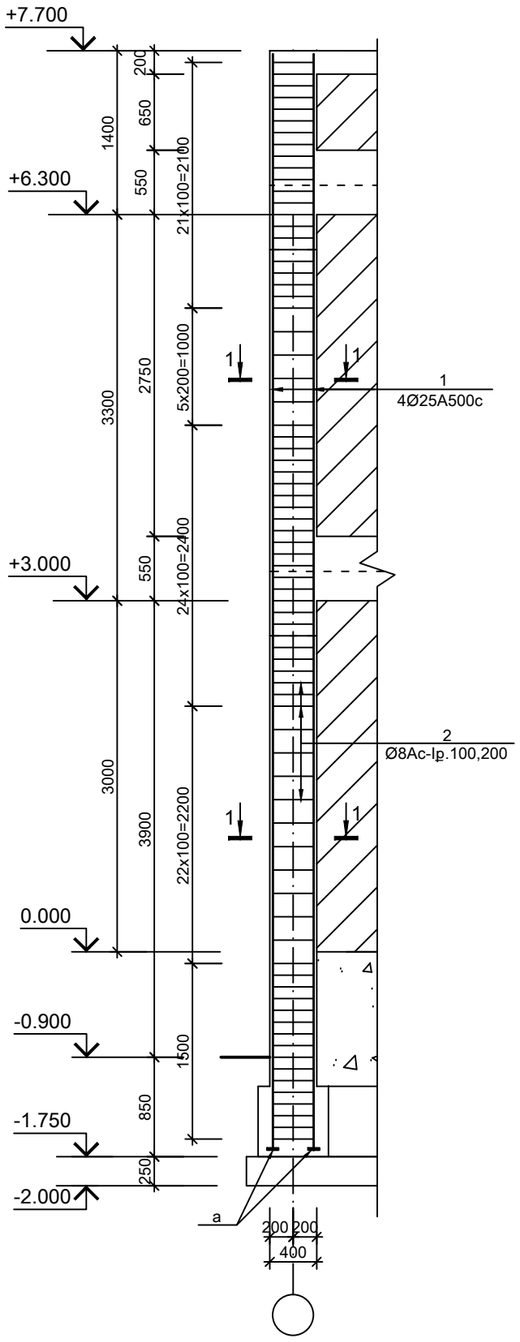

ՄԻԱՁՈՒՅԼ ՍՅՈՒՆ Ս-2 Մ1:50

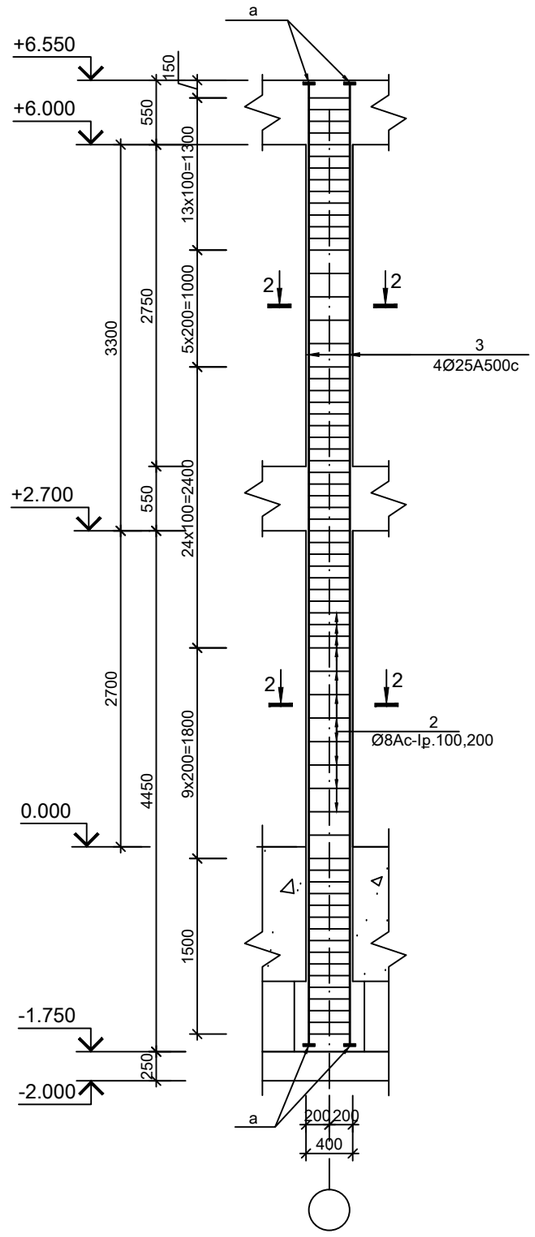

1-1/Մ1:20/

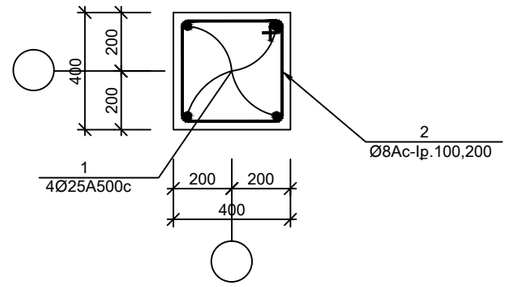

2-2/Մ1:20/

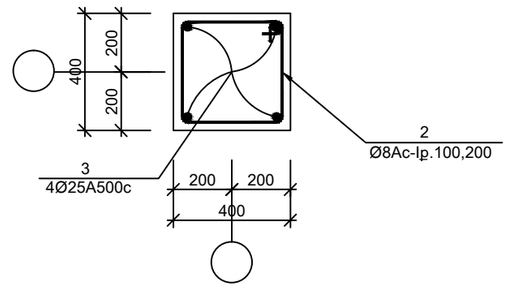

ԴԻՐՔ a.b.c.

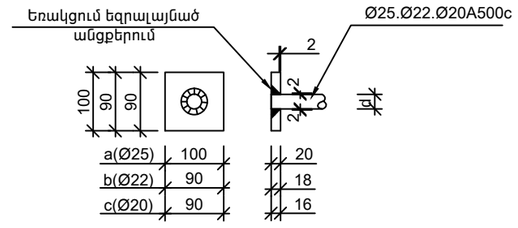

Տնօրեն	Մ.Հուսնյան		<<TTV-01>>ԱԶԱՏԱՄՈՒՏ ԳՅՈՒՂԻ ՄԱՆԿԱՊԱՐՏԵԶԻ ՄԵԿ ՄԱՄՆԱՇԵՆՔԻ ՎԵՐԱԿԱՆԳՆՈՒՄ			
ՆԳԵ	Ստեփանյան					
Նախագծեց	Խաստյան		Ճարտարապետաշինարարական մաս	փուլ	թերթ	թերթեր
Ստուգեց	Մ.Հուսնյան			ԱՆ	ՃՇ-48	69
			ՄԻԱՁՈՒՅԼ ՍՅՈՒՆԵՐ Ս-1, Ս-2	«ՄԱՌԱ ԵՎ ԴՈՒՍՏՐԵՐ» ՍՊԸ		